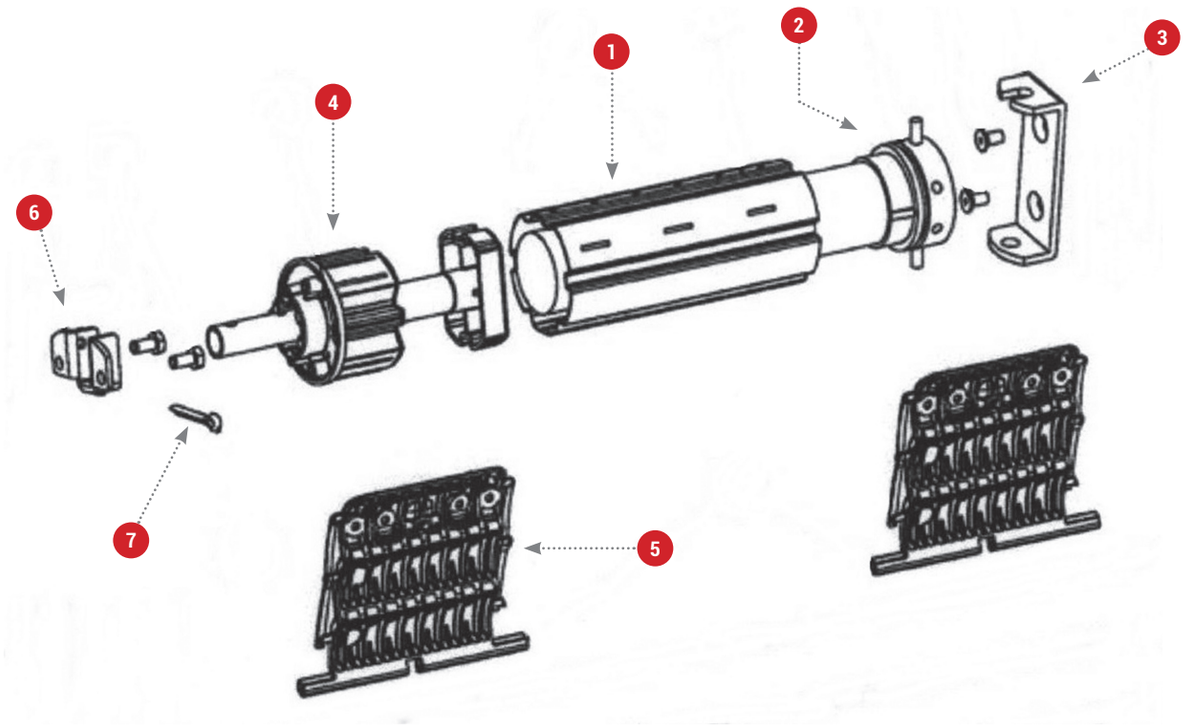

1. *Axe ZF diamètre 64*
2. *Motorisation filaire ou radio (possibilité alimentation solaire)*
3. *Plaque tête moteur*
4. *Embout d'axe opposé au moteur : télescopique*
5. *Verrous Click-Sur 3 maillons*
6. *Coussinet*
7. *Goupille*